AMG SERIES

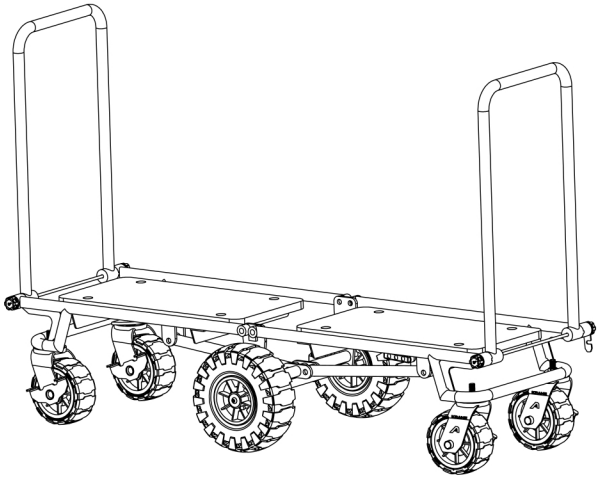

KRANE®
ADVANCED MOVING GEAR

user manual

manual de usuario
Manuel Utilisateur
Bedienungsanleitung
Manuale d'uso
Instrukcja obsługi
ユーザマニュアル

design in california

Diseñado en California
Conçu en Californie
entwickelt in Kalifornien
Progettato in California
Zaprojektowany w Kalifornii
カリフォルニア州で設計された

750
ALL-TERRAIN

parts list

LISTA DE PIEZAS / LISTE DES PIÈCES / STÜCKLISTE / ELENCO DELLE PARTI / LISTA CZĘŚCI / 部品表

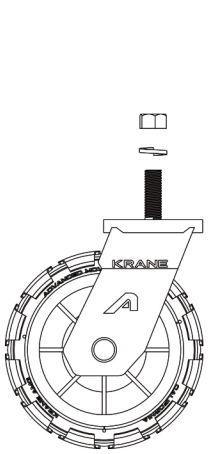

X4

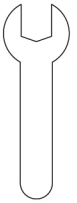

X1

X1

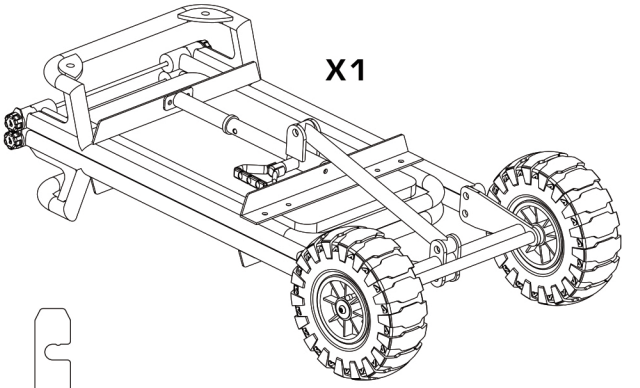

X1

how to assemble

MONTAJE / INSTRUCTIONS DE MONTAGE / MONTAGE ANLEITUNG / ASSEMBLAGGIO / SPOSÓB MONTAŻU / 組立て方

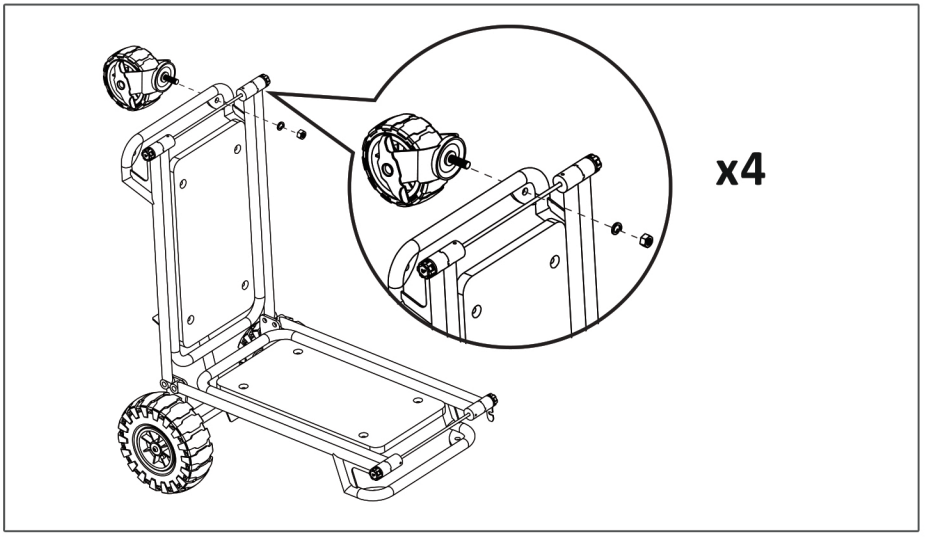

how to use

CÓMO UTILIZAR / COMMENT UTILISER / WIE SIE MIT /
COME UTILIZZARE / JAK KORZYSTAĆ / 使用方法

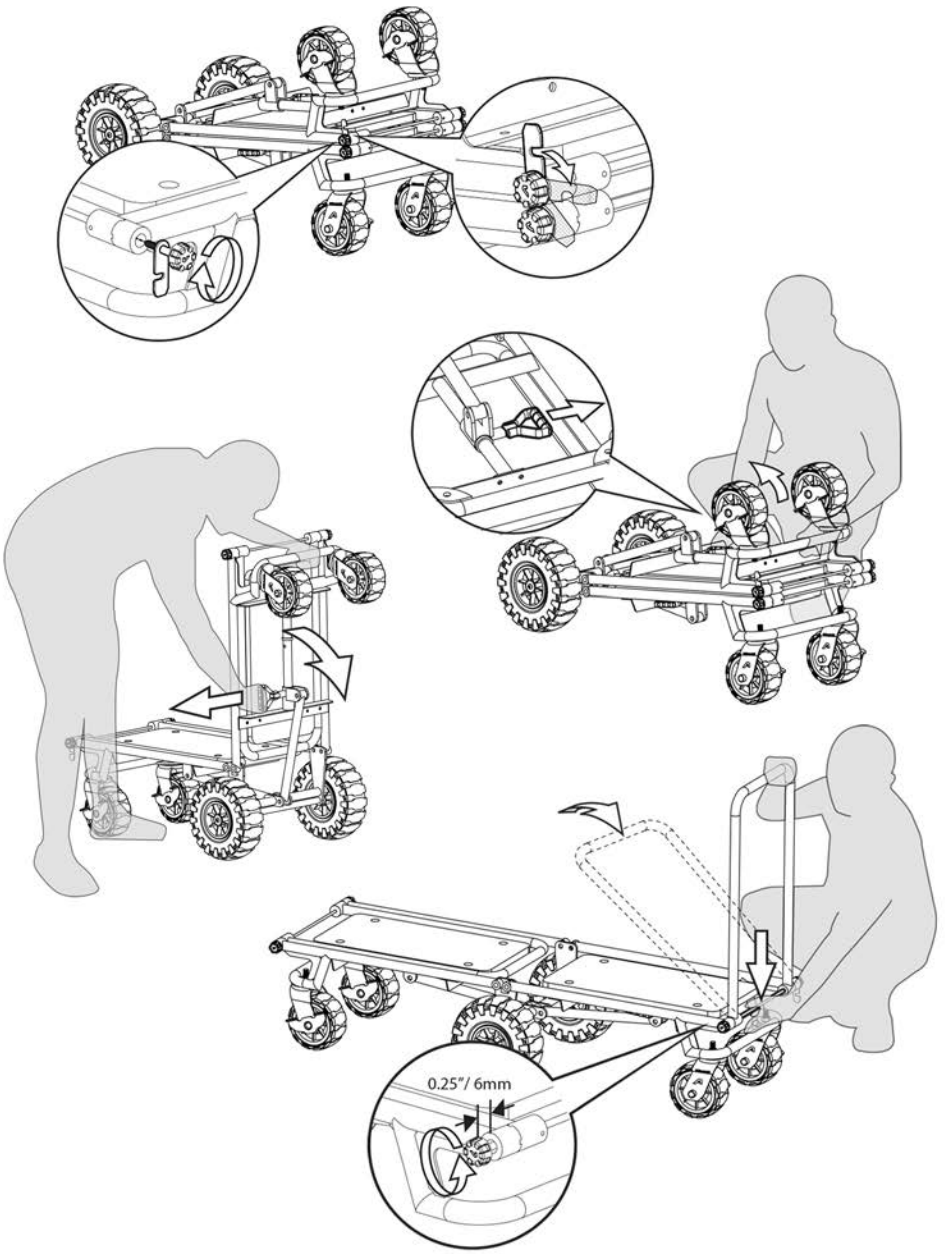

multi-mode positions

MÚLTIPLES POSICIONES / POSTES MULTIPLES / MEHREREN POSITIONEN / PIÙ POSIZIONI / WIELE POZYCJI / マルチモード形

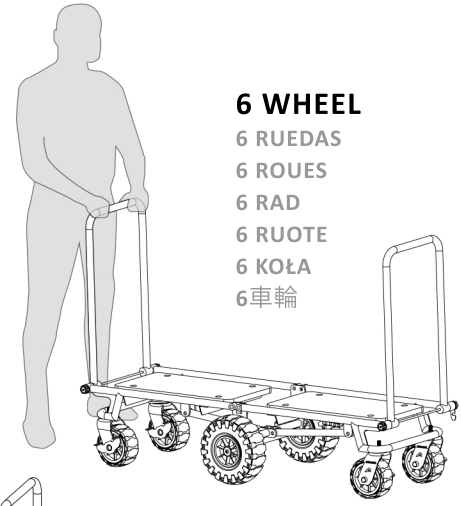

6 WHEEL
6 RUEDAS
6 ROUES
6 RAD
6 RUOTE
6 KOŁA
6車輪

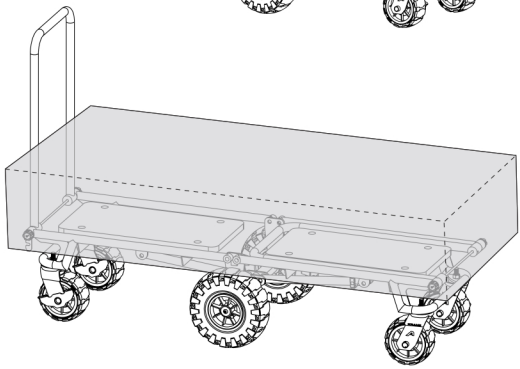

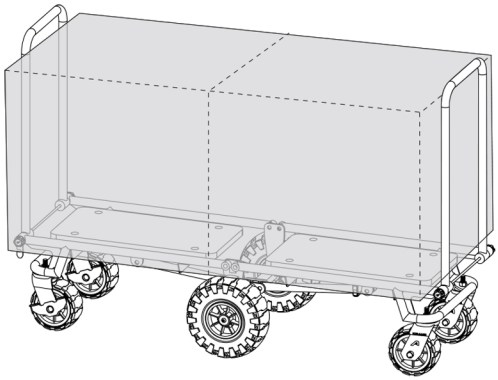

multi-mode positions

MÚLTIPLES POSICIONES / POSTES MULTIPLES / MEHREREN POSITIONEN / PIÙ POSIZIONI / WIELE POZYCJI / マルチモード形

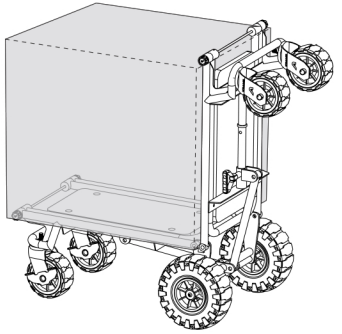

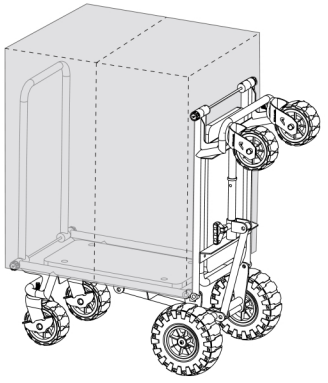

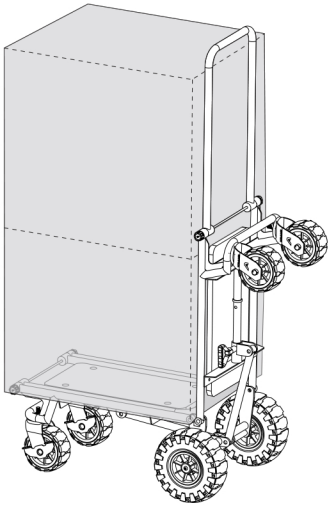

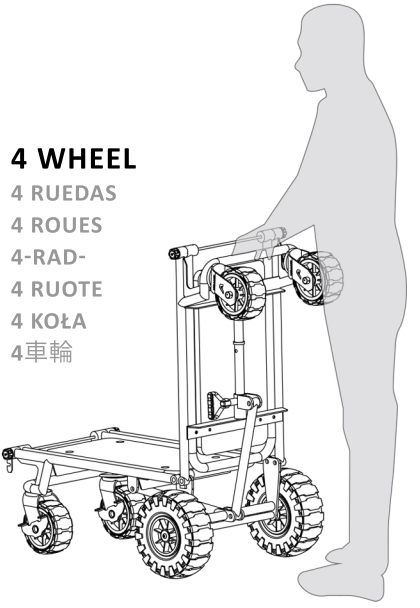

4 WHEEL
4 RUEDAS
4 ROUES
4-RAD-
4 RUOTE
4 KOŁA
4車輪

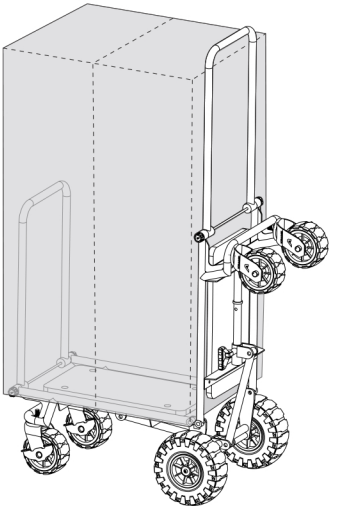

optional add-ons

ACCESORIOS OPCIONALES / ACCESSOIRES OPTIONNELS / OPTIONALES ZUBEHÖR / ACCESSORI OPZIONALI / AKCESORIA OPCJONALNE / アドオンオプション

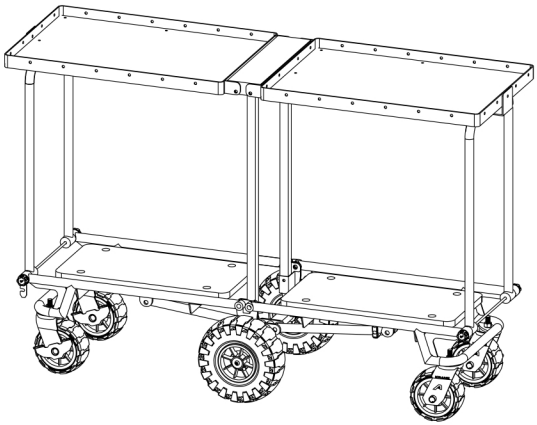

SHELF KIT - FULL (57" X 18")
KIT DE REPISA - COMPLETO
KIT D'ÉTAGÈRE - COMPLET
REGALBAUSATZ - VOLL
KIT DI MENSOLE - COMPLETO
ZESTAW PÓŁEK - PÓŁ
シェルフキット-フル

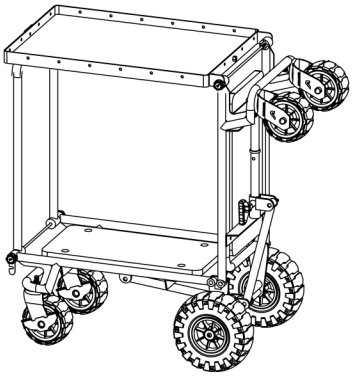

SHELF KIT - HALF (26.5” X 18”)
KIT DE REPISA - MITAD
KIT D'ÉTAGÈRE - MOITIÉ
REGALBAUSATZ - HALB
KIT DI MENSOLE - METÀ
ZESTAW PÓŁEK - PEŁNY
シェルフキット-ハーフ

optional add-ons

ACCESORIOS OPCIONALES / ACCESSOIRES OPTIONNELS / OPTIONALES ZUBEHÖR / ACCESSORI OPZIONALI / AKCESORIA OPCJONALNE / アドオンオプション

CARGO BAGS

BOLSAS DE CARGA
SACS DE FRET
FRACHTTASCHEN
BORSE DA CARICO
TORBY TRANSPORTOWE
貨物バッグ

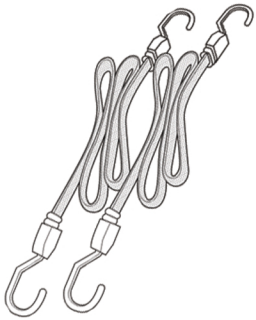

FLAT BUNGEES

CORREA TENSORA
SANGLES ÉLASTIQUES PLATES
FLACHGUMMI-SPANNBÄNDER
CORDE ELASTICHE
PŁASKIE LINKI ELASTYCZNE
フラットバンジーズ

GRIP TAPE

CINTA ADHESIVA ANTIDESLIZANTE
ADHÉSIF ANTI-DÉRAPANT
GRIP TAPE
NASTRO ANTISCIVOLO
TAŚMA ANTYPOŚLIZGOWA
グリップテープ

Safety Tips

CONSEJOS DE SEGURIDAD / CONSEILS DE SÉCURITÉ / SICHERHEITSTIPPS /
SUGGERIMENTI PER LA SICUREZZA / WSKAZÓWKI BEZPIECZEŃSTWA / 安全のためのヒント

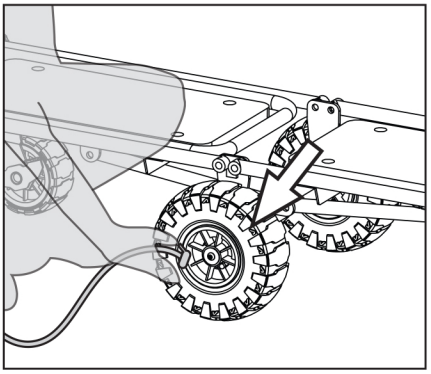

PROPERLY INFLATE TIRES

INFLAR ADECUADAMENTE LOS NEUMÁTICOS
GONFLER CORRECTEMENT LES PNEUS
REIFEN RICHTIG AUFPUMPEN
GONFIARE CORRETTAMENTE I PNEUMATICI
ODPOWIEDNIO NAPOMPOWAĆ OPONY
タイヤを適切に膨らませる

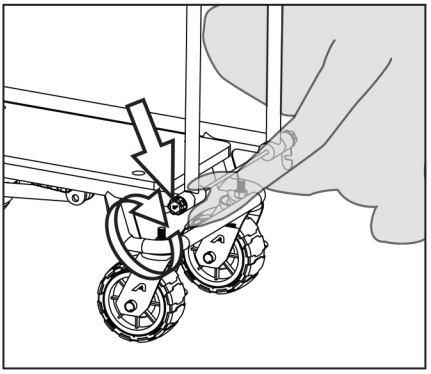

TIGHTEN KNOBS BEFORE USE

APRIETE LAS PERILLAS ANTES DE USAR
SERRER LES BOUTONS AVANT UTILISATION
ZIEHEN SIE DIE KNÖPFE VOR DEM GEBRAUCH FEST
STRINGERE LE MANOPOLE PRIMA DELL'USO
DOKRĘCIĆ POKRĘTŁA PRZED UŻYCIEM
使用前にノブを締めます

sales@kranecarts.com | +1.765.50.KRANE
ORANGE COUNTY, CALIFORNIA USA